107 x 73 ELOKSALLI ALÜMİNYUM PROFİL

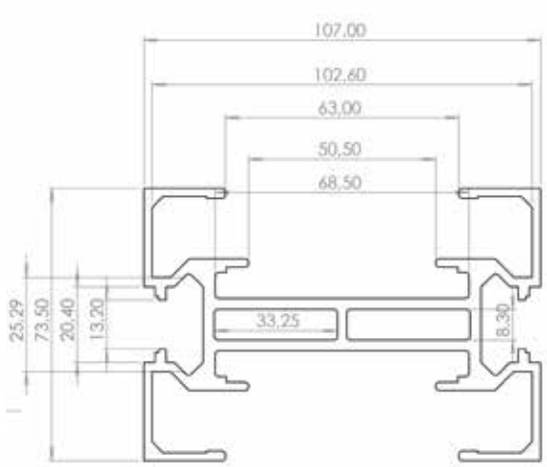

Stok Kod Stock Code	M	A	B	Kesit Çevresi Perimeters of the Edges (mm)	Alan Area mm2	Kg/m	L (m)
765 107 073	AL	107	73,5	988	1359,24	3,868	6

22x68 ALÜMİNYUM PROFİL

Stok Kod Stock Code	M	A	B	Kesit Çevresi Section Surroundings (mm)	Alan Area mm2	Kg/m	L (m)
765 022 068	AL	22	68	381	509,06	1,449	6

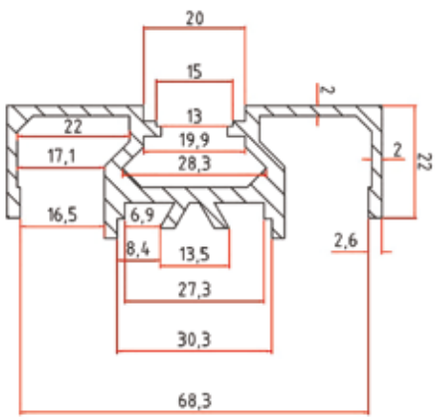

47x14 ALÜMİNYUM PROFİL
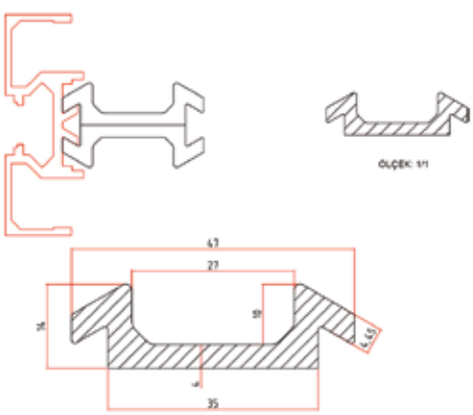
Stok Kod Stock Code	M	Kesit Çevresi Perimeters of the Edges (mm)	Alan Area mm2	Kg/m
765 047 014	AL	136	286,23	0,814